■外形図■

熱画像計測装置カメラ　CPA-L70B

水平70°　×垂直51°

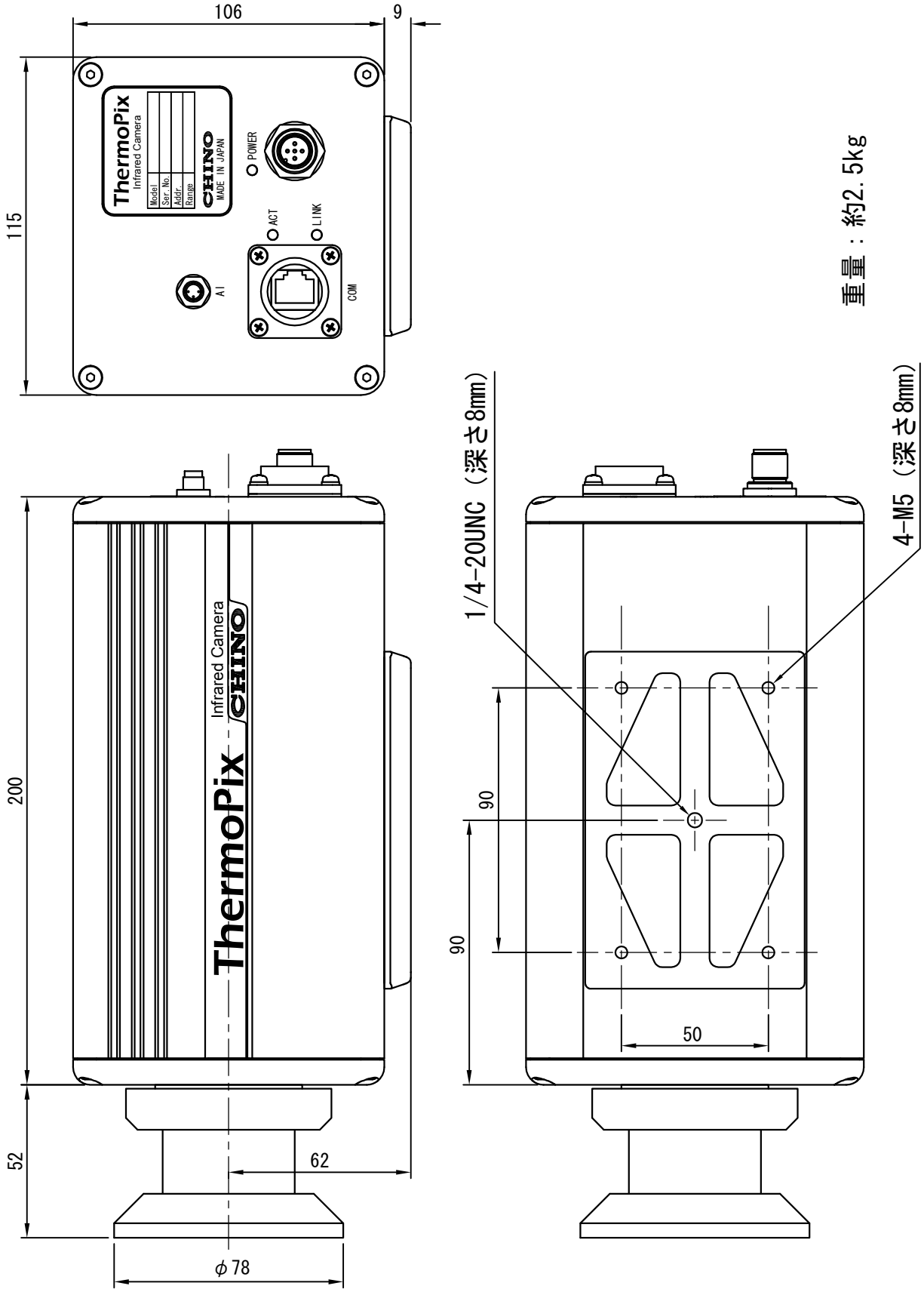

株式会社チノー
久喜事業所

記載内容は、改良などのためお断り無く変更する事がありますので、ご了承下さい。